P3-30…L120-11

Model: M04

sl **Navodila za montažo in uporabo**

Pogoni za rolete in senčila z mehanskim izklopom v končni legi

Pomembne informacije za:

• monterja/• električarja/• uporabnika

Prosimo ustrezno posredujte naprej!

Ta navodila je treba shraniti.

2010 300 643 0f 15. 02. 2024

Becker-Antriebe GmbH
Friedrich-Ebert-Strasse 2-4
35764 Sinn/Nemčija
info@becker-antriebe.com
www.becker-antriebe.com

BECKER
for you. forever.

Kazalo vsebine

Splošno 3
Garancija 3
Varnostna navodila 4
Varnostna navodila za uporabnika 4
Navodila za montažo in spuščanje naprave v pogon 4
Pravilna uporaba 6
Montaža in demontaža vtičnega priključnega kabla 6
Montaža 7
Nastavitev končnih leg 10
Navodila za električarja 11
Odstranjevanje v odpadke 11
Vzdrževanje 11
Tehnični podatki Ø35 11
Tehnični podatki Ø45 12
Tehnični podatki Ø58 13
Kaj storiti, če ...? 13
Primeri priključitve 14
Izjava o skladnosti 15

Splošno

Ti pogoni za rolete so kakovostni izdelki z naslednjimi značilnostmi:

- Za uporabo na področju rolet
- Za uporabo na območju zaščite pred soncem
- Preprosta nastavitev končnih stikal na pogonu
- Združljivi z vsemi krmilniki proizvajalca pogonov za rolete in aplikacije za zaščito pred soncem
- Za vtične priključne kable

Pri instalaciji in nastavitvi naprave upoštevajte predložena navodila za montažo in uporabo.
Datum izdelave je mogoče ugotoviti iz prvih štirih številk serijske številke.
Številki 1 in 2 podajata leto, številki 3 in 4 pa koledarski teden izdelave.
Primer: 34 koledarski teden leta 2020

Ser. št.:	2034XXXXX

Razlaga piktogramov

⚠	**PREVIDNO**	Piktogram PREVIDNO označuje nevarnost, ki lahko povzroči telesne poškodbe, če se ji ne izognete.
	POZOR	Piktogram POZOR označuje ukrepe za preprečevanje materialne škode.
ℹ		Označuje nasvet za uporabo in druge koristne informacije.

Garancija

Spremembe zgradbe in nestrokovna instalacija v nasprotju s temi in drugimi našimi navodili lahko povzročijo resne telesne poškodbe in zdravstvene okvare uporabnikov, na primer zmečkanine, zato je dovoljeno izvajati spremembe zgradbe le v dogovoru z nami in našo odobritvijo ter obvezno upoštevati naša navodila, zlasti predložena navodila za montažo in uporabo.
Nadaljnja predelava izdelkov v nasprotju z njihovo pravilno uporabo ni dovoljena.
Proizvajalec končnih izdelkov in inštalater morata zagotoviti upoštevanje in ravnanje po vseh obveznih zakonskih in uradnih predpisih, ki so potrebni za izdelavo končnega izdelka, instalacijo in svetovanje strankam, zlasti zadevne veljavne predpise o elektromagnetni združljivosti.

Varnostna navodila

Naslednja varnostna navodila so namenjena preprečevanju nevarnosti in nastanka telesnih poškodb oseb ali materialne škode.

Varnostna navodila za uporabnika

Splošni napotki

- Pogon mora biti med čiščenjem, vzdrževanjem in menjavo delov odklopljen z vira napajanja.
- Dela in druge dejavnosti na električni instalaciji in preostalih delih naprave, vključno z vzdrževalnimi deli in čiščenjem, sme izvajati le strokovno usposobljeno osebje, zlasti osebje elektrotehnične stroke.
- Napravo lahko uporabljajo otroci od 8 leta starosti naprej in osebe z omejenimi fizičnimi, čutnimi ali umskimi sposobnostmi ter z nezadostnimi izkušnjami in znanjem, če so pri tem nadzirani ali če so poučeni o glede varne uporabe te naprave in razumejo morebitne nevarnosti v zvezi z uporabo naprave. Otroci se ne smejo igrati s to napravo.
- Strokovno osebje mora naprave redno kontrolirati glede obrabe in poškodb.
- Poškodovane naprave do popravila, ki ga bo izvedel strokovnjak, obvezno izklopite.
- Naprav ne uporabljajte, če so v nevarnem območju osebe ali predmeti.
- Med obratovanjem nadzirajte nevarno območje naprave.
- Med premičnimi deli in sosednjimi predmeti zagotovite zadostno razdaljo (najmanj 40 cm).

PREVIDNO

Varnostna navodila za preprečevanje resnih telesnih poškodb.

- **Izogibajte se mest stiskanja in rezanja in jih zavarujte.**

Navodila za montažo in spuščanje naprave v pogon

Splošni napotki

- Obvezno upoštevajte varnostna navodila standarda EN 60335-2-97. Upoštevajte, da ta varnostna navodila ne predstavljajo končnega seznama navodil, saj ta standard ne more upoštevati vseh virov nevarnosti. Tako na primer proizvajalec pogonov ne more upoštevati konstrukcije gnanega izdelka, način delovanja pogona v vgrajeni situaciji ali namestitev končnega izdelka v prostorih končnega uporabnika.
  V primeru vprašanj ali nejasnosti glede varnostnih navodil, ki so zajeta v standardu, se obrnite na proizvajalca ustreznega dela ali končnega izdelka.
- Obvezno upoštevajte vse veljavne standarde in predpise za električne instalacije.
- Dela in druge dejavnosti na električni instalaciji in preostalih delih naprave, vključno z vzdrževalnimi deli in čiščenjem, sme izvajati le strokovno usposobljeno osebje, zlasti osebje elektrotehnične stroke.
- Dovoljeno je uporabljati le nadomestne dele, orodja in dodatne priprave, ki jih je odobril proizvajalec pogona.
  Z uporabo neodobrenih izdelkov ali sprememb naprave in opreme ogrožate svojo varnost in varnost drugih, zato je prepovedana uporaba neodobrenih izdelkov ali izvajanje nedogovorjenih in neodobrenih sprememb. Za posledično nastalo škodo ne prevzemamo nobene odgovornosti.
- Stikalo z nastavitvijo izklopa namestite na vidni razdalji od gnanega izdelka, vendar na varni razdalji od premičnih delov, na višini več kot 1,5 m. Ta ne sme biti vsem dostopen.
- Fiksno nameščene krmilne naprave morajo biti vidno nameščene.
- Nazivni moment in trajanje obratovanja uskladite glede na zahteve gnanega izdelka.
  Tehnične podatke – nazivni moment in trajanje obratovanja najdete na tipski tablici cevnega pogona.
- Nevarno premične dele je treba namestiti na višini več kot 2,5 m nad tlemi ali drugo površino, ki omogoča dostop do pogona.
- Za varno delovanje naprave po spuščanju v pogon morajo biti končne lege pravilno nastavljene.
- Pogone s priključnim kablom tipa H05VV-F je dovoljeno uporabljati le v notranjih prostorih.
- Pogone s priključnim vodnikom H05RR-F, S05RN-F ali 05RN-F je dovoljeno uporabljati na prostem in v notranjem področju.
- Za priključitev pogona na gnani del je dovoljeno uporabiti izključno komponente iz kataloga izdelkov za mehansko opremo proizvajalca pogonov. Te komponente je treba obvezno namestiti v skladu s proizvajalčevimi navodili.
- Če uporabljate pogon za senčila v posebej označenem območju (npr. ubežne poti, nevarne cone, varnostna območja), je treba upoštevati ustrezne veljavne predpise in standarde.

- Po namestitvi pogona mora monter v poglavju Tehnični podatki označiti uporabljen cevni pogon in označiti mesto vgradnje.

PREVIDNO

Varnostna navodila za preprečevanje resnih telesnih poškodb.

- **Med obratovanjem električnih ali elektronskih naprav so določeni sestavni deli, na primer omrežni napajalni del, pod nevarno električno napetostjo. V primeru nekvalificiranih posegov ali neupoštevanja varnostnih navodil lahko nastanejo telesne poškodbe ali materialna škoda.**
- **Pri dotikanju cevnega pogona bodite previdni, saj se ta zaradi tehnoloških razlogov lahko segreje.**
- **Pred instalacijo izklopite vso napeljavo in krmilne naprave, ki niso nujno potrebne za delovanje naprave.**
- **Izogibajte se mest stiskanja in rezanja in jih zavarujte.**
- **Pri instalaciji pogona je treba predvideti možnost ločitve vseh polov od električnega omrežja z razmikom kontaktov najmanj 3 mm za vsak pol (EN 60335).**
- **Če se mrežni priključni kabel poškoduje, ga sme zamenjati samo proizvajalec. Pri pogonih s priključnim kablom z vtičem je treba kabel zamenjati s kablom istega tipa, ki je na voljo pri proizvajalcu pogonov.**

POZOR

Varnostna navodila za izognitev materialni škodi.

- **Med premičnimi deli in sosednjimi predmeti zagotovite zadostno razdaljo.**
- **Pogona ni dovoljeno prenašati tako, da ga držite za priključni kabel.**
- **Vse zaskočne povezave in pritrdilne vijake ležajev je treba obvezno preveriti glede trdne namestitve.**
- **Preverite, ali se nič ne drgne ob cevasti pogon, npr. obese senčila, vijaki.**
- **Pogon mora biti nameščen vodoravno.**

Pravilna uporaba

Vrsta cevnega pogona, ki je opisan v predloženih navodilih, je namenjena izključno pogonu rolet in senčil. Priporočamo, da pogone z več kot 17 vrt./min uporabite le za pogon senčil.
Za pritrditev priključnih delov pogona Ø 35 mm PXX/XX morate obvezno uporabiti vijake EJOT Delta PT 40x12 WN 5454 Torx (9900 000 545 4).
Ta vrsta cevnega pogona je zasnovana za posamične rolete (en pogon na navijalno gred).
Te vrste cevnega pogona ni dovoljeno uporabljati v eksplozijsko ogroženih območjih.
Kabelski priključek ni primeren za transport pogona. Cevni pogon vedno primite za cevasto ohišje.
Druge vrste uporabe in spremembe iz varnostnih razlogov zaradi zaščite uporabnikov in tretjih oseb niso dopustne, saj lahko vplivajo na varnost naprave in s tem nastane nevarnost nastanka telesnih poškodb in materialne škode. Proizvajalec pogonov ne jamči za škodo, ki nastane v takšnih primerih.
Pri uporabi in popravilih naprave obvezno upoštevajte ta navodila. Proizvajalec pogonov ne jamči za škodo, ki nastane zaradi nepravilnega ravnanja.

Montaža in demontaža vtičnega priključnega kabla

PREVIDNO
Pred montažo/demontažo obvezno izklopite priključni kabel iz električnega omrežja.

Montaža vtičnega priključnega kabla

Ø35/Ø45/Ø58	
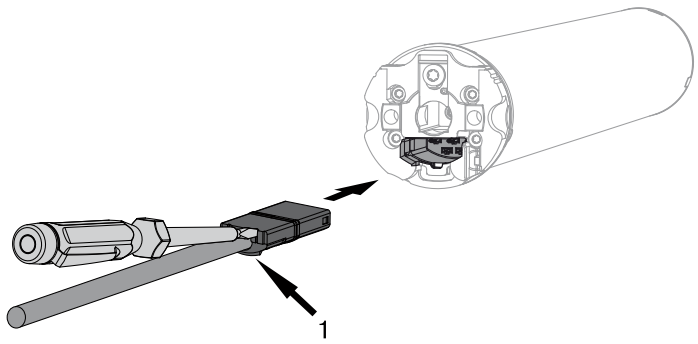	Potisnite vtični priključni kabel v **breznapetostnem** stanju v pogonsko glavo, dokler se zaskočni nastavek na pogonu ne zaskoči (pri tem slišite klik). Po potrebi za potiskanje uporabite ustrezen ploščati izvijač. Pri tem vtaknite izvijač v enega od obeh predvidenih utorov na vtiču. Preverite zaskok.
1 = zaskočni nastavek	

Demontaža vtičnega priključnega kabla za cevne pogone

Ø35	
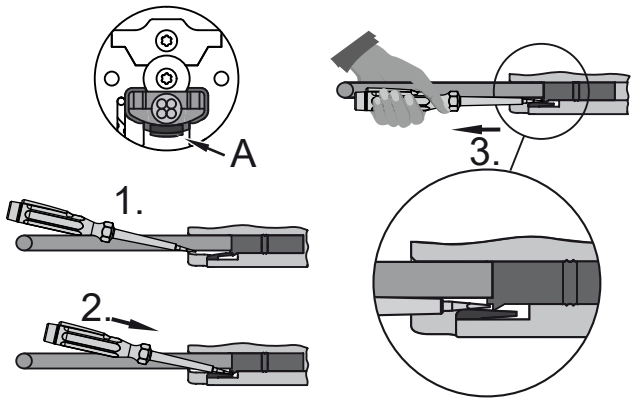	Vtaknite ustrezen ploščati izvijač v sredino med zaskočni nastavek in zaskočni jeziček, tako da zaskočni jeziček sprosti zaskočni nastavek na vtiču. Zdaj lahko priključni kabel skupaj z izvijačem izvlečete ven.
A = zaskočni jeziček	

Ø45/Ø58	
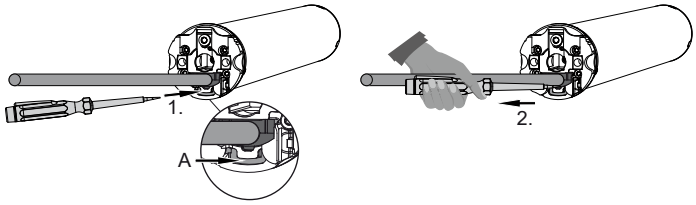	Vtaknite ustrezen ploščati izvijač v sredini do konca v zarezo na zaskočnem loku, tako da zaskočni lok sprosti zaskočni nastavek na vtiču. Zdaj lahko priključni kabel skupaj z izvijačem izvlečete ven.
A = zaskočni lok	

Montaža

Montaža pogona

POZOR
Za priključitev pogona na gnani del je dovoljeno uporabiti izključno komponente iz kataloga izdelkov za mehansko opremo proizvajalca pogonov.

Monter mora pred montažo preveriti potrebno trdnost zidu oz. sistema, ki ga je treba motorizirati (vrtilni moment pogona plus masa senčila).

PREVIDNO
Električne priključke sme priključiti le ustrezno usposobljen električar. Pred montažo obvezno izključite priključni kabel iz električnega omrežja in ga zavarujte pred vklopom. Električar, ki izvaja priključitev, mora upoštevati priložene informacije za električno priključitev.

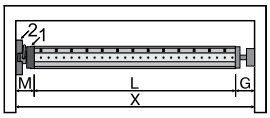	Izmerite potreben stranski prostor (M) od pogonske glave (1) in stenskega ležaja (2). Dolžina navijalne gredi (L) se izračuna tako, da od svetle mere ohišja (X) odštejete potreben stranski prostor (M) in protiležaj (G): L = X – M – G. Potreben stranski prostor (M) je odvisen od uporabljene kombinacije pogona in stenskega ležaja.

Nato pritrdite stenski ležaj in protiležaj. Pri tem pazite na pravokotno poravnavo navijalne gredi glede na steno in zadostno aksialno zračnost sistema.

POZOR
Pri uporabi fiksnih spojnikov gredi je treba vstaviti zaprta ležišča ležajev. Cevni pogon pri zaprti roleti potiska oklep rolete v smeri navzdol in s tem otežuje seganje pod roleto oz. dviganje rolete. Uporabite le zadosti čvrst oklep, na primer iz aluminija, jekla ali lesa. Da preprečite poškodbe oklepa, se mora oklep po celi višini pomikati v vodilih.

Montaža in demontaža čepa

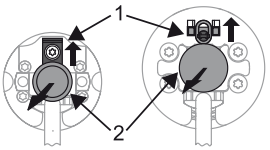	**Ø45, Ø58** Čep (2) se pri vstavljanju samodejno zaskoči. Čep (2) sprostite tako, da varovalno pločevino (1) potisnete navzgor in izvlečete čep (2).

Montaža in demontaža sojemalnika

Montaža obroča na tekalni obroč
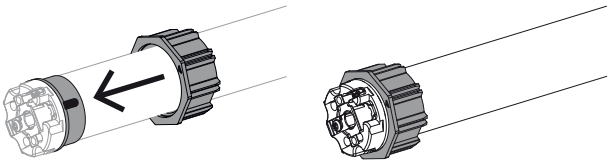

Montaža sojemalnika z varovalko na pogonski gredi	Demontaža sojemalnika z varovalko na pogonski gredi
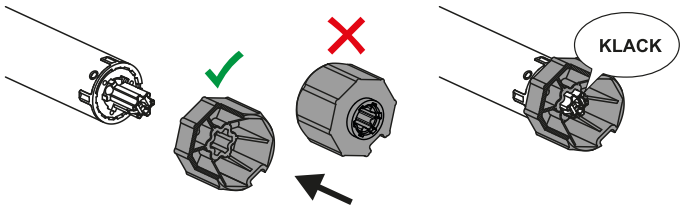	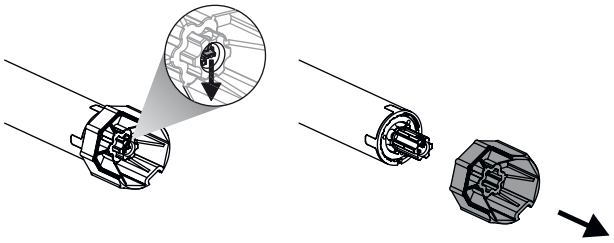

Montaža in demontaža sojemalnika z varovalko sojemalnika ali vijačno zvezo			
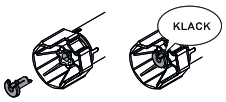	Montaža in demontaža sojemalnika z ločeno varovalko sojemalnika	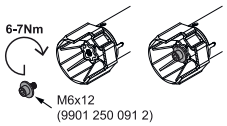	Montaža in demontaža sojemalnika z vijačno zvezo

Montaža pogona v navijalno gred

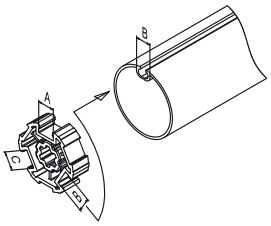	**Pri gredeh s profilom:** Tolerance širin utorov v različnih gredah za navijanje lahko pri nekaterih sojemalnikih nadomestite tako, da sojemalnika zavrtite v drugo vdolbino utora. Utori imajo različne mere in omogočajo natančno vgradnjo pogona.
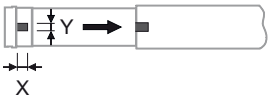	**Pri okroglih gredeh:** Izmerite odmikač tekalnega obroča (X, Y). Nato iztaknite cev na strani motorja, da lahko odmikač tekalnega obroča potisnete zraven v gred. Odmikač tekalnega obroča se mora prilegati gredi brez zračnosti.
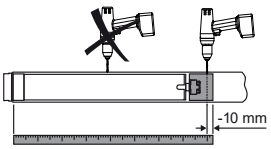	Za zagotovitev dobrega prenosa vrtilnega momenta pri **okroglih gredeh** priporočamo, da sojemalnik privijete z gredjo (glejte naslednjo tabelo). **POZOR! V navijalno gred nikoli ne vrtajte v področju cevnega pogona!**

Velikost pogona [mm]	iz umetne mase	Vrtilni moment maks. [N m]	Pritrdilni vijaki (4 kosi)
Ø 35–Ø 45	Vse	do 50	Vijak za pločevino Ø 4,8 x 9,5 mm
Ø 58	Aluminijasti sojemalnik	do 120	Vijak z ugreznjeno glavo M8 x 16 mm
Ø 58	tlačne litine	do 120	Vijak za pločevino Ø 6,3 x 13 mm

Priporočamo, da tudi protiležaj privijete na navijalno gred.

POZOR
Cevnega pogona pri namestitvi v navijalno gred ne smete zabijati ali ga spustiti v navijalno gred! Pritrditev oklepa je mogoča le z vzmetmi ali fiksnimi spojniki gredi. Priporočamo, da uporabite vsaj 3 kose na meter navijalne gredi.

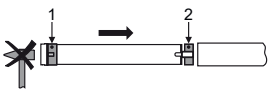	Namestite cevni pogon z ustreznim obročem (1) in sojemalnikom (2). Če ima obroč več utorov, izberite ustrezen utor in potisnite obroč (1) na tekalni obroč. Potem potisnite cevni pogon z nameščenim obročem (1) in sojemalnikom (2) v gred. Pazite na dobro namestitev obroča in sojemalnika v gredi. Enoto, ki je sestavljena iz gredi, cevnega pogona in protiležaja, obesite v ohišje in jo pritrdite v skladu z načinom pritrditve stenskega ležaja z razcepko ali vzmetnim vtičem.

Položaj navijalne gredi nastavite tako, da lahko pritrdite oklep rolete z vzmetmi ali namestite fiksni spojnik gredi v skladu z navodili proizvajalca.

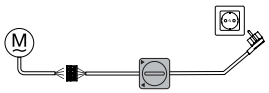	Spuščanje naprave v pogon lahko opravite s kompletom stikal (št. izd. 4901 001 158 0) ali s predvidenim elementom za upravljanje. Priključne žice cevnega pogona povežite s priključnimi vodniki enake barve na kompletu stikal oz. na elementu za upravljanje in vklopite omrežno napetost. Preverite smer pomika senčila. Če smer pomika senčila ne sovpada s smerjo pomika na elementu za upravljanje, med seboj zamenjajte priključne vodnike črne in rjave barve na cevnem pogonu.

POZOR
Komplet stikal ni namenjen trajnemu upravljanju, ampak je predviden le za spuščanje naprave v pogon.

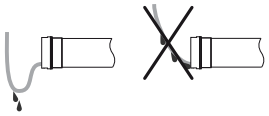	**Napeljava priključnega kabla** Napeljite in pritrdite priključni kabel do cevnega pogona. Priključni kabel ne sme segati v prostor za navijanje. Zunanja antena, če je prisotna, ne sme biti skrajšana ali poškodovana in ne sme segati v prostor za navijanje. Zaščitite ostre robove.

Nastavitev končnih leg

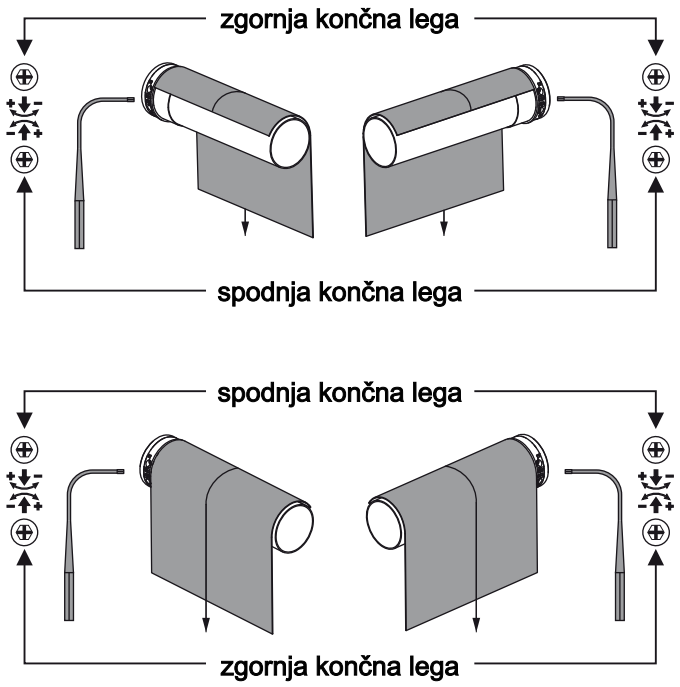

Nastavitev spodnje končne lege

1. Preden povežete senčilo na navijalno gred, zavrtite pogon v smeri NAVZDOL, dokler se ta samodejno ne izklopi.
2. Nastavite položaj navijalne gredi s prilagoditvijo spodnje končne lege, da lahko senčilo preprosto povežete na navijalno gred.

Nastavitev zgornje končne lege

Sprožite stikalo za pomik NAVZGOR. Pogon začne navijati senčilo. Z ustreznim nastavitvenim vijakom povečajte ali pomanjšajte območje vožnje.

Navodilo za uporabo rolet
Ne nameščajte mehanskih omejil, da bo mogoče upoštevati morebitne spremembe dolžine oklepa rolete. Zavarujte posamezne lamele proti stranskemu premikanju.
Pri spuščanju v pogon in pri kasnejši uporabi pazite na rahel in nemoten pomik oklepa rolete v smeri NAVZGOR in NAVZDOL.

Preverjanje delovanja

Pri končni kontroli delovanja znova pomaknite senčilo v obe smeri do obeh končnih leg.

POZOR
Cevni pogoni so zasnovani za kratkotrajno delovanje (način delovanja; glejte tehnične podatke). Vgrajeno termično zaščitno stikalo preprečuje pregrevanje cevnega pogona. Pri spuščanju v pogon (dolgo senčilo oz. daljši čas pomikanja) se lahko termično zaščitno stikalo sproži. Ob tem se pogon izklopi. Po krajšem času ohlajanja je naprava znova pripravljena za uporabo.
Pogon doseže svoj polni čas delovanja šele, ko je spet ohlajen na temperaturo okolice. Izogibajte se vnovičnemu proženju zaščitnega termičnega stikala.

Navodila za električarja

Cevnih pogonov z mehanskim izklopom v končni legi **ni** mogoče priključiti vzporedno. Za sočasno krmiljenje več pogonov uporabite ustrezno krmiljenje proizvajalca pogonov.
Za krmiljenje pomika navzgor in navzdol uporabite zunanji fazni vodnik L1. Druge naprave ali porabniki (svetilke, releji itd.) ne smejo biti neposredno priključeni na priključne vode pogonov. V ta namen je treba pogone in dodatne naprave ločiti prek relejskega krmilja.
Pri instalaciji pogona je treba predvideti možnost enopolne ločitve od električnega omrežja z razmikom kontaktov najmanj 3 mm za vsak pol.

POZOR
Uporabite stikalne elemente z električno ali mehansko zaporo in izpostavljenim ničelnim položajem! To velja tudi takrat, ko so v eni napravi uporabljeni tako pogoni z elektronskim izklopom v končni legi kot tudi pogoni z mehanskim izklopom v končni legi. Čas preklopa pri spremembi smeri mora znašati najmanj 0,5 s. Stikala in krmiljenje ne smejo sočasno izvajati ukaza za pomik NAVZGOR oz. NAVZDOL. Zaščitite električne priključke pred vlago. Po zaključenem ožičenju s krmiljenjem VEDNO preverite pravilno dodelitev smeri vrtenja pogona glede na tipke NAVZGOR, NAVZDOL in IZVLEK.
Če pogon krmilite z napravo, ki vsebuje vire motenj, mora električar poskrbeti za ustrezne ukrepe za odpravljanje motenj na tej napravi.

Odstranjevanje v odpadke

Simbol prečrtanega koša za smeti na izdelku pomeni, da je treba napravo odstraniti ločeno od gospodinjskih odpadkov. Ta izdelek je treba po koncu njegove življenjske dobe odnesti na zbirno mesto za odpadne električne in elektronske naprave.
Embalažni material odstranite v skladu s predpisi.

Vzdrževanje

Ti pogoni ne potrebujejo nobenega vzdrževanja.

Tehnični podatki Ø35

Cevni pogon	P3-30	P5-20	P5-30	P9-16	P13-9
Izvedba	M04				
Tip	CM				
Nazivni vrtilni moment [Nm]	3	5	5	9	13
Število vrtljajev pogona [min^{-1}]	30	20	30	16	9
Območje končnih stikal	38 vrtljajev				
Priključna napetost	230 V AC/50 Hz				
Priključna moč [W]	85	115	115	110	115
Nazivna poraba toka [A]	0,36	0,47	0,47	0,47	0,47
Način delovanja	S2 4 Min.				
Vrsta zaščite	IP 44				
Najmanjši notranji premer cevi Ø [mm]	37				
Raven emisije hrupa [dB(A)]	⩽ 70				

Tehnični podatki Ø45

Cevni pogon	R7-85	R8-17	R12-11	R12-17	R15-17	R20-11	R20-17
Model	M04						
Tip	CM						
Nazivni vrtilni moment [Nm]	7	8	12	12	15	20	20
Število vrtljajev pogona [min^{-1}]	85	17	11	17	17	11	17
Območje končnih stikal	38 vrtljajev						
Priključna napetost	230 V AC/50 Hz						
Priključna moč [W]	230	100	110	110	140	145	160
Nazivna poraba toka [A]	1,18	0,45	0,47	0,50	0,65	0,60	0,75
Način delovanja	S2 4 min.						
Vrsta zaščite	IP 44						
Najmanjši notranji premer cevi Ø [mm]	47						
Raven emisije hrupa [dB(A)]	⩽ 70						

Cevni pogon	R25-17	R30-11	R30-17	R40-11	R40-17	R50-11
Model	M04					
Tip	CM					
Nazivni vrtilni moment [Nm]	25	30	30	40	40	50
Število vrtljajev pogona [min^{-1}]	17	11	17	11	17	11
Območje končnih stikal	38 vrtljajev					
Priključna napetost	230 V AC/50 Hz					
Priključna moč [W]	175	170	205	230	260	240
Nazivna poraba toka [A]	0,80	0,75	0,90	1,00	1,15	1,10
Način delovanja	S2 4 min.					
Vrsta zaščite	IP 44					
Najmanjši notranji premer cevi Ø [mm]	47					
Raven emisije hrupa [dB(A)]	⩽ 70					

Tehnični podatki Ø58

Cevni pogon	L44-14	L50-11	L50-17	L60-11	L60-17
Izvedba	M04				
Tip	CM				
Nazivni vrtilni moment [Nm]	44	50	50	60	60
Število vrtljajev pogona [min^{-1}]	14	11	17	11	17
Območje končnih stikal	36 vrtljajev				
Priključna napetost	230 V AC/50 Hz				
Priključna moč [W]	255	235	315	265	380
Nazivna poraba toka [A]	1,20	1,05	1,40	1,20	1,75
Način delovanja	S2 4 Min.				
Vrsta zaščite	IP 44				
Najmanjši notranji premer cevi Ø [mm]	60				
Raven emisije hrupa [dB(A)]	⩽ 70				

Cevni pogon	L70-17	L80-11	L80-17*	L120-11
Izvedba	M04			
Tip	CM			
Nazivni vrtilni moment [Nm]	70	80	80	120
Število vrtljajev pogona [min^{-1}]	17	11	17	11
Območje končnih stikal	36 vrtljajev			
Priključna napetost	230 V AC/50 Hz			
Priključna moč [W]	430	310	470	435
Nazivna poraba toka [A]	1,90	1,40	2,10	1,90
Način delovanja	S2 4 Min.			
Vrsta zaščite	IP 44			
Najmanjši notranji premer cevi Ø [mm]	60			
Raven emisije hrupa [dB(A)]	⩽ 70			

*) Ta cevni pogon trenutno še ni na voljo.

Kaj storiti, če ...?

Motnja	Vzrok	Odpravljanje motnje
Oklep rolete se navzgor pomakne postrani oz. se ne pomakne navzgor.	1. Pretrgana je ena ali več obes. 2. Pretrgana je lamela.	Popravite napravo, zatem pa znova programirajte končni legi.
Cevni pogon se izklopi brez izbire, nadaljnji pomik v isto smer ni mogoč.	Oklep rolete se zatika, trenje je preveliko.	Popravite napravo.
Cevni pogon se ne vrti v pravo smer.	Okvara električnega priključka	Preverite električni priključek.

Primeri priključitve

Upravljanje posameznih tipk

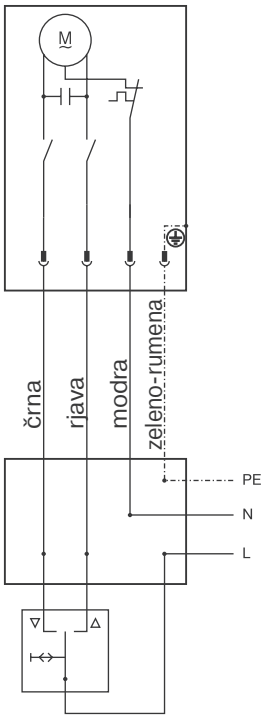

Centralno, skupinsko in individualno krmiljenje s Centronicom UnitControl UC42

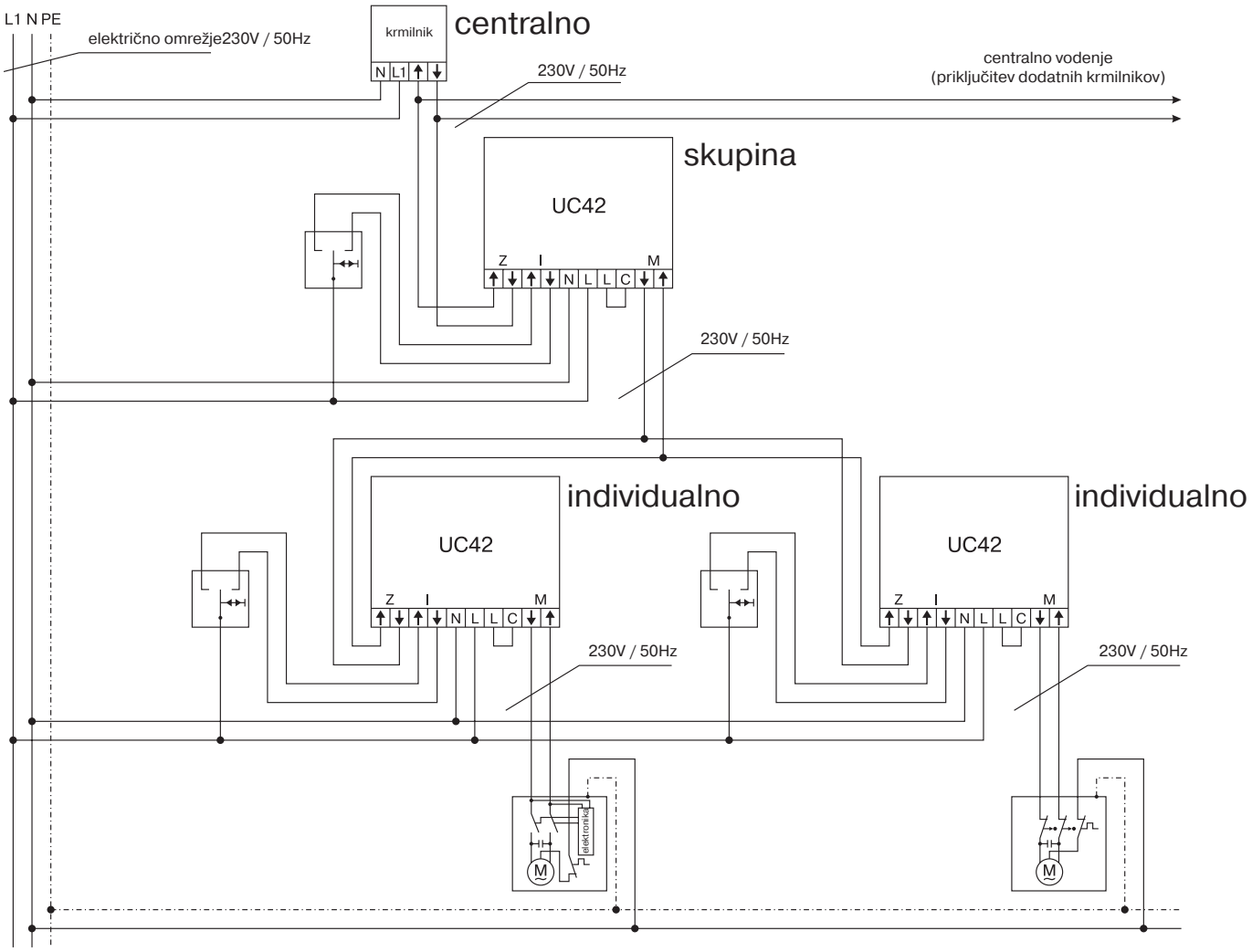

BECKER-ANTRIEBE GMBH
Friedrich-Ebert-Str. 2 – 4
35764 Sinn, Nemčija

BECKER

– Originalna –

Izjava EU o skladnosti

Št. dokumenta: **5100 310 018 0**

Izjavljamo, da je sledeča serija izdelkov:

Ime izdelka:	**cevni motor**
Tipska oznaka:	**P3/30.., P4/16.., P4/17.., P5/16.., P5/30.., P5/20.., P9/16.., P13/9.., R4/17.., R7/17.., R7/85.., R8/17.., R12/11.., R12/17.., R15/17.., R20/11.., R20/17.., R25/17.., R30/11.., R30/17.., R40/11.., R40/17.., R50/3,5.., R50/11.., L44/14.., L50/11.., L50/17.., L60/11.., L60/17.., L70/17.., L80/11.., L80/17.., L100/11.., L120/11..**
Izvedba:	**C, EVO, M, HK, R, S, F, P, E, O, SMI, A0…Z9, mute, +**
od serijska številke:	od **232300001**

v skladu z ustreznimi določbami naslednjih direktiv:

Direktiva 2006/42/ES (MD) L157, 09.06.2006

Direktiva 2014/30/EU (EMC) L96, 29.03.2014

Direktiva 2011/65/EU (RoHS) L174, 01.07.2011

Poleg tega so upoštevani vsi zaščitni cilji **Direktive o nizki napetosti 2014/35/EU** v skladu s prilogo I št. 1.5.1 Direktive 2006/42/ES.

Uporabljeni standardi:

DIN EN 60335-1:2020
DIN EN 60335-2-97:2017

EN 61000-6-1:2019
EN 61000-6-3:2022

EN 14202:2004

Pooblaščenec za pripravo tehnične dokumentacije:
Becker-Antriebe GmbH, Friedrich-Ebert-Str. 2 – 4, 35764 Sinn, Nemčija

Ta izjava o skladnosti je izdana:

Sinn, 02.06.2023
Kraj, datum

Maik Wiegelmann, poslovodstvo

Ta izjava potrjuje skladnost z navedenimi direktivami, vendar ne predstavlja garancije za lastnosti.
Obvezno je treba upoštevati varnostna navodila v priloženi dokumentaciji o izdelku!

CE Antriebe M+E_ 5100 310 018 0 _sl

BECKER
for you. forever.